INSTAPANEL®

Hi-Rib

CUBIERTAS Y REVESTIMIENTOS

- Panel trapezoidal de gran imagen arquitectónica, que combina capacidad estructural, rendimiento y estética.
- Permite combinación entre si con paneles perforados y traslucidos de igual geometría.
- Se fabrica en acero Zinc Alum según norma ASTM A-792-86 Az 50 (150 gr/m^2), calidad estructural Gr 37 o acero prepintado por una o ambas caras.
- El largo máximo del panel esta limitado por la condición de transporte y manipulación (Mín. 1,5m - Máx.15m), largos superiores sujetos a consulta.

EDICION, JULIO 2010

CINTAC

Hi-Rib

Características Técnicas

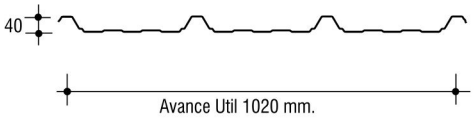

Terminación
- Zincalum
- Prepintado
- Plastisol
- PVDF

Espesores (mm)
- 0,4
- 0,5
- 0,6
- 0,8

Adaptabilidad
- Recto
- Curvo
- Contracurvo
- Perforado
- Traslúcido

Usos
- Cubiertas
- Revestimientos
  - Horizontal
  - Vertical

Pendiente Mínima
- 5%

Notas:
Para distanciamiento entre costaneras consultar Departamento de Especificación.

Esquemas de Instalación

FIJACIONES ENTRE COSTANERAS

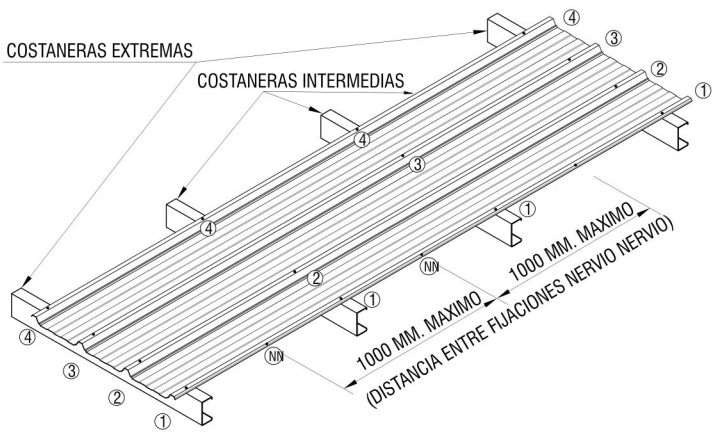

FIJACION EN REVESTIMIENTO

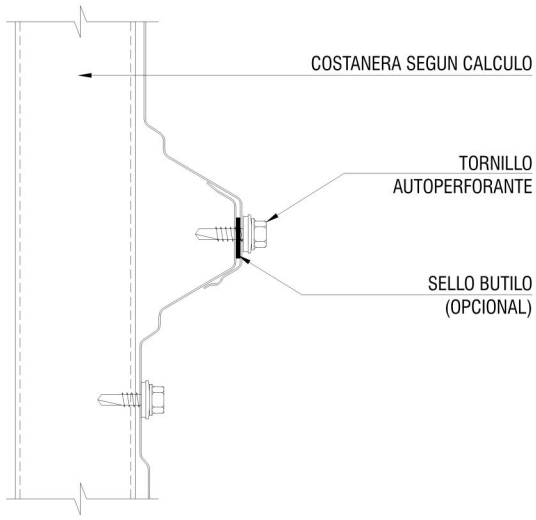

FIJACION EN CUBIERTA SIMPLE

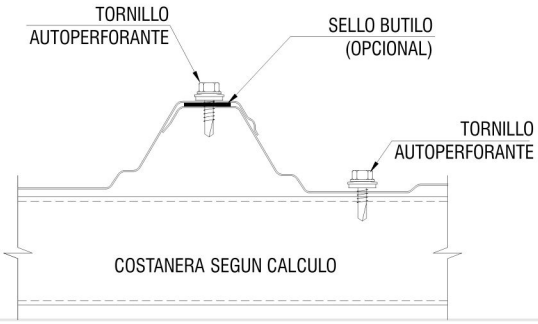

FIJACION CON GANCHO OMEGA

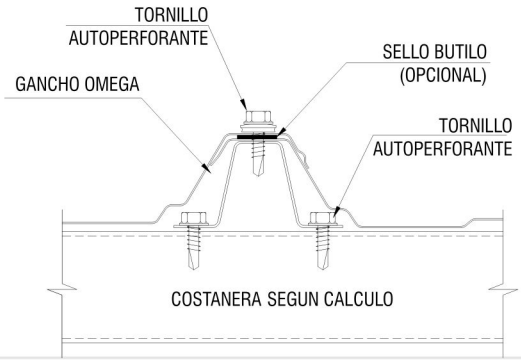

Notas:
El tipo de fijación dependerá de la costanera que se utilice. Para otros detalles de instalación consultar al departamento de Especificación.
Para obtener más información de este producto solicite Manual Técnico.
Nuestros productos están en constante proceso de innovación y desarrollo, por lo que pueden estar afectos a modificaciones.

INSTAPANEL CINTAC